NOTICE DE MONTAGE

GAMME ATOUT 2
PAROI FIXE

Vitrage TRANSPARENT:

- **Ref L13ATF0731 (700)**
- **Ref L13ATF0831 (800)**
- **Ref L13ATF0931 (900)**
- **Ref L13ATF3131 (1000)**

Vitrage GRANITE:

- **Ref L13ATF0721 (700)**
- **Ref L13ATF0821 (800)**
- **Ref L13ATF0921 (900)**
- **Ref L13ATF3121 (1000)**

VISSERIE

3

7 x Rondelle

7 x cache-vis

7 x vis 4x12

OUTILS

- ☑ NIVEAU
- ☑ FORET diam 8 / diam 3.2
- ☑ TOURNEVIS cruciforme
- ☑ PERCEUSE
- ☑ METRE À RUBAN
- ☑ CRAYON
- ☑ SILICONE

ENCOMBREMENT

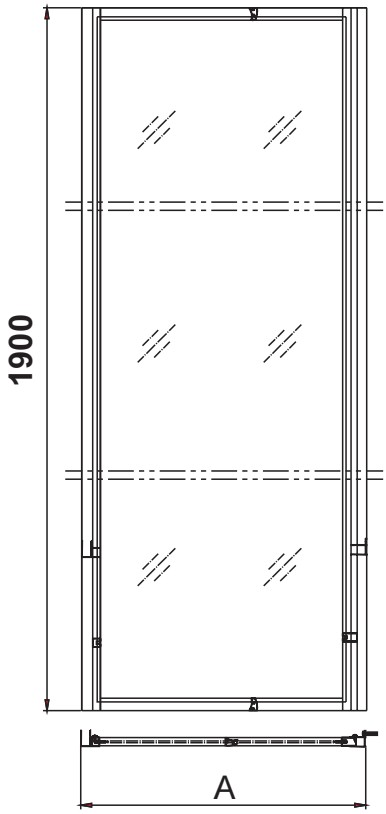

DIMENSION PAROI (mm)	A (mm)	ADJUSTMENT (mm)
700	672	675 à 690
800	772	775 à 790
900	872	875 à 890
1000	972	975 à 990

NOTICE A CONSERVER PAR L'UTILISATEUR DU PRODUIT

LEDA S.A. AU CAPITAL DE 765 000€ - R.C. MONTEREAU B 300 345 196 SIRET - 300 345 196 00020
Z.A. DU BOIS GASSEAU CS 40252 SAMOREAU-ADRESSE POSTALE : 77215 AVON CEDEX
TÉL. : 01 60 71 65 65 - FAX : 01 60 71 66 70

Indice B - Paroi Fixe ATOUT 2 - 06/2013

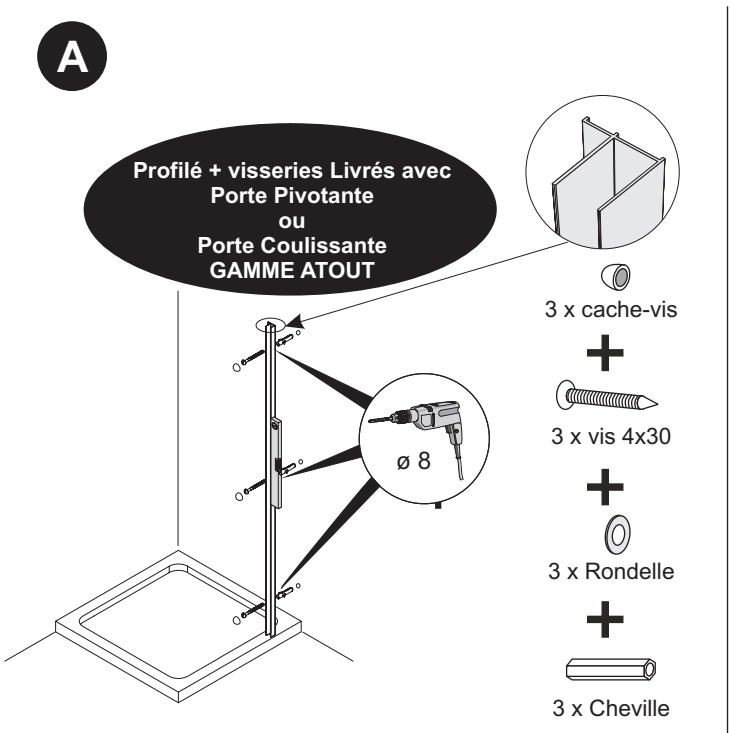

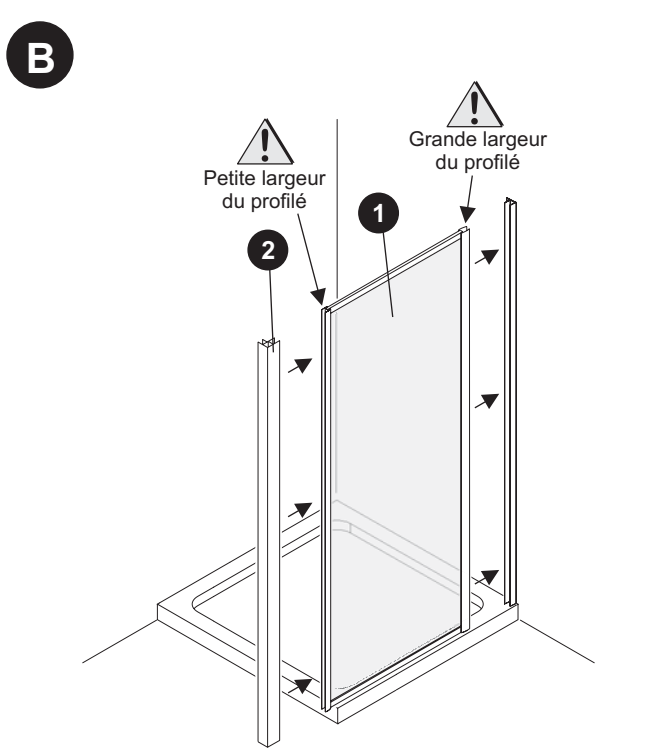

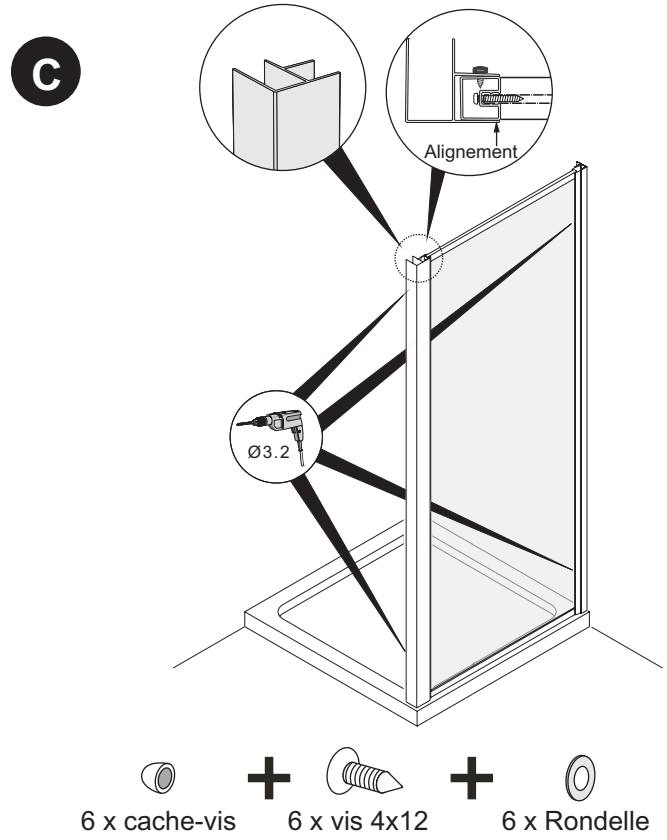

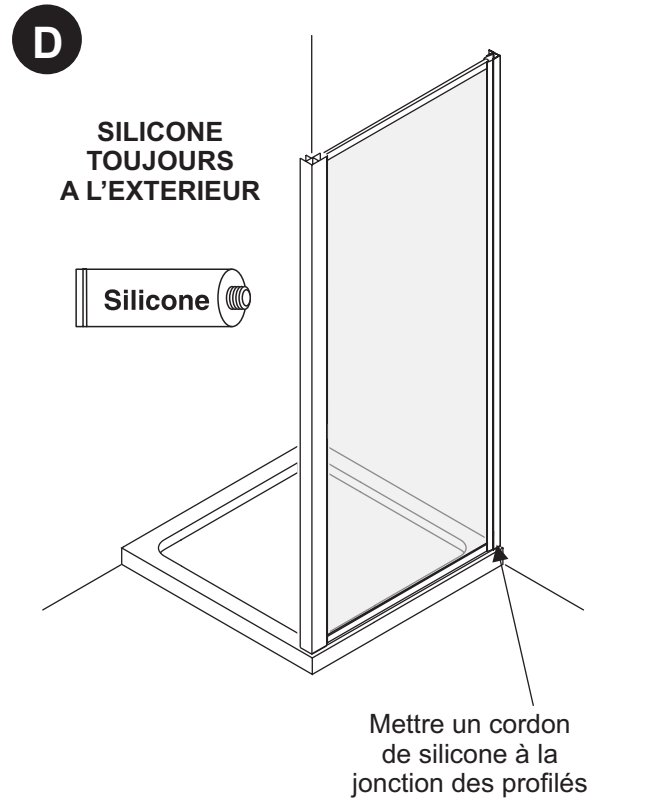

Rep	Qté / qty	DESIGNATION		VT 700	VG 700	VT 800	VT 800	VT 900	VG 900	VT 1000	VG 1000
1	1	PAROI FIXE	SIDE PANEL	L33ATF073	L33ATF072	L33ATF083	L33ATF082	L33ATF093	L33ATF092	L33ATF103	L33ATF102
2	1	PROFILE D'ANGLE	CORNER JUNCTION PROFILE	L33ATF074							
3	1	Sachet d'accessoires	ACCESSORIES BOX	L33ATF010							

Pour toute demande de pièces détachées, indiquer le nom de la paroi, le numéro de série de la paroi, le repère, la quantité et la référence.

Indice B - Paroi Fixe ATOUT 2 - 06/2013

DECLARATION DES PERFORMANCES

PAROIS DE DOUCHE ATOUT A USAGE DOMESTIQUE

N°004DOP2013A

1. Code d'identification unique du produit type:
   Toutes les références Produit démarrant par le code L13AT identifiant les Parois de Douche de la gamme Atout.
2. Numéro de type, de lot ou de série ou tout autre élément permettant l'identification du produit de construction :
   Parois de Douche Leda de la gamme ATOUT.
3. Usage ou usages prévus du produit de construction:
   Les Parois de Douche ATOUT sont destinées à un usage domestique pour l'hygiène personnelle.
4. Nom, raison sociale et adresse de contact du fabricant :
   Leda S.A.S, CS 40252 Samoreau – 77215 AVON CEDEX France
5. Nom et adresse de contact du mandataire :
   Non Applicable
6. Système d'évaluation et de Vérification de la constance des performances du produit de construction :
   Le produit identifié aux points 1 et 2 est concerné par le système 4 d'évaluation de la conformité comme défini dans l'annexe ZA de la norme EN 14428+A1 : Révision 2008.
7. Cas d'un produit de construction couvert par une norme harmonisée, nom et numéro d'identification de l'organisme notifié, le cas échéant:
   Les parois de Douche Leda de la gamme ATOUT sont couvertes par la norme européenne harmonisée EN 14428+A1 : Révision 2008. Il n'y a pas d'organisme notifié (système 4).
8. Performances déclarées :

Caractéristiques Essentielles	Performance	Norme Harmonisée
Aptitude au nettoyage	Satisfaisant	EN 14428+A1 : revision 2008
Résistance à l'impact / comportement à l'éclatement	Satisfaisant	
Durabilité	Satisfaisant	

Conformément au règlement (UE) N°305/2011 du Parlement européen et du Conseil du 9 mars 2011 établissant des conditions harmonisées de commercialisation pour les produits de construction et abrogeant la directive 89/106/CEE du Conseil

Les performances du produit identifié aux points 1 et 2 sont conformes aux performances déclarées indiquées au point 8.

La présente déclaration des performances est établie sous la seule responsabilité du fabricant identifié au point 4.

Signé pour le fabricant et en son nom par **Sławomir Frycie**, Président Directeur Général, à Avon, le 01/06/2013.

SŁAWOMIR FRYCIE

P/N. 3130101-1630 03